Ruhig schlafen in nur 20 Minuten

Aufbauanleitung für das Kiezbett mit Stauraum

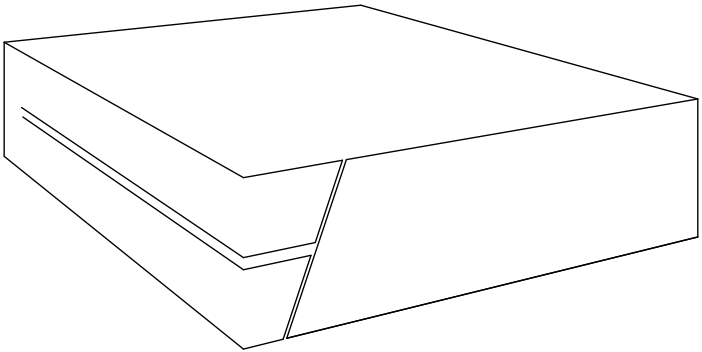

KIEZ BETT

Ruhig schlafen.

Einzelteile Rahmen

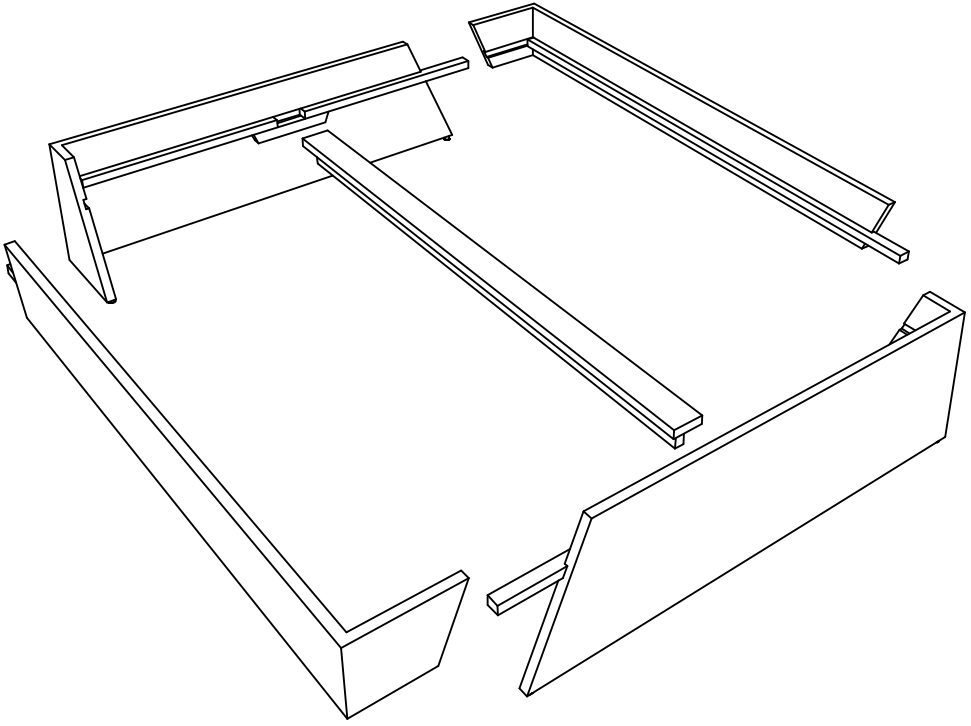

2 x Seitenteil

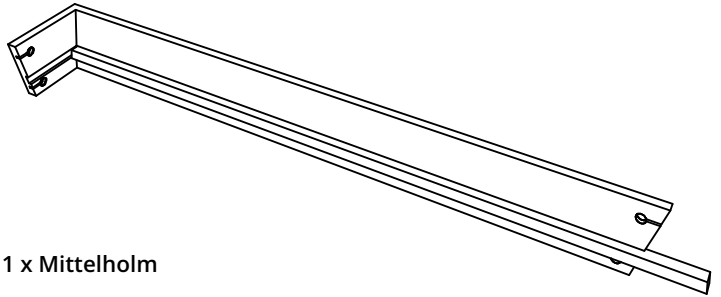

8 x Verbinder

1 x Mittelholm

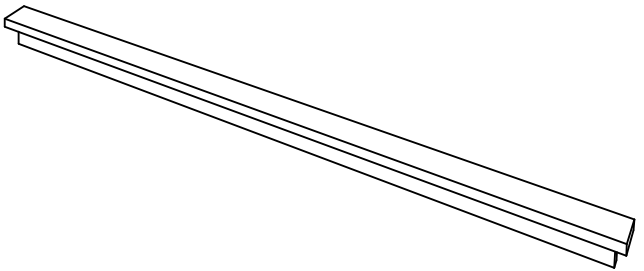

2 x Kopf- / Fußteil

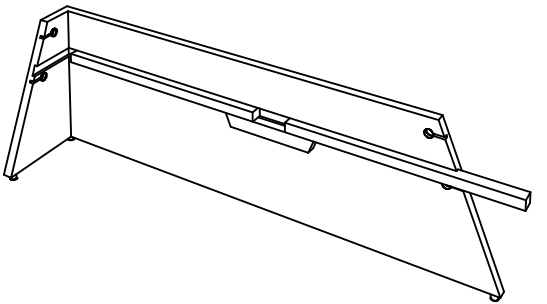

Schritt 1

4 Seitenteile zusammen-stecken.

8 Verbinder einsetzen & festziehen.

Werkzeug:

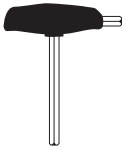

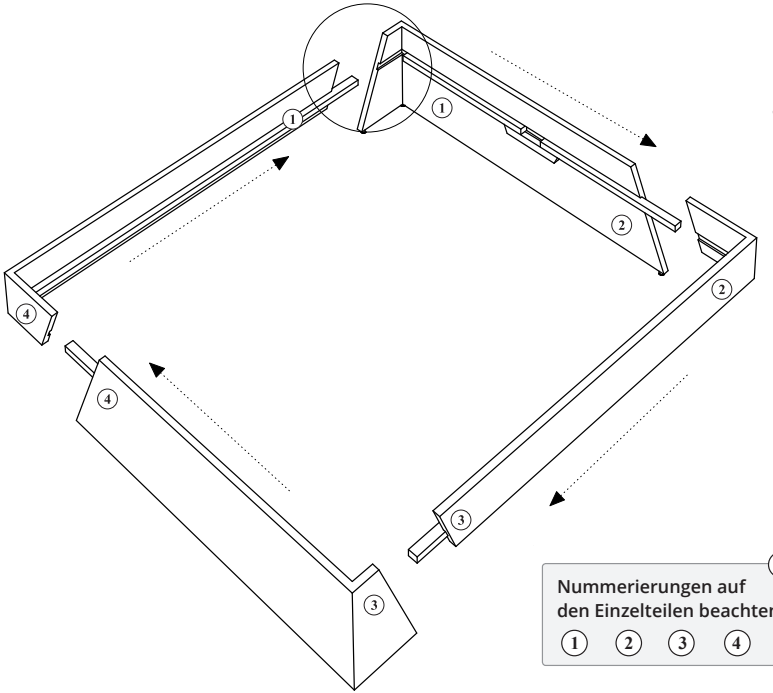

4 x

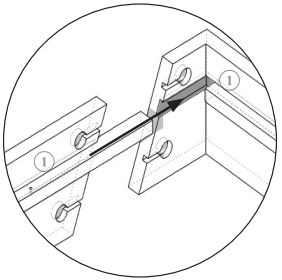

4 x

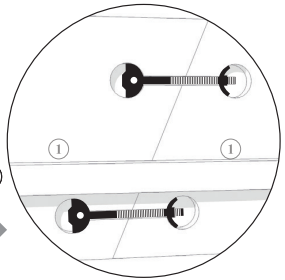

Nummerierungen auf den Einzelteilen beachten.

1 2 3 4

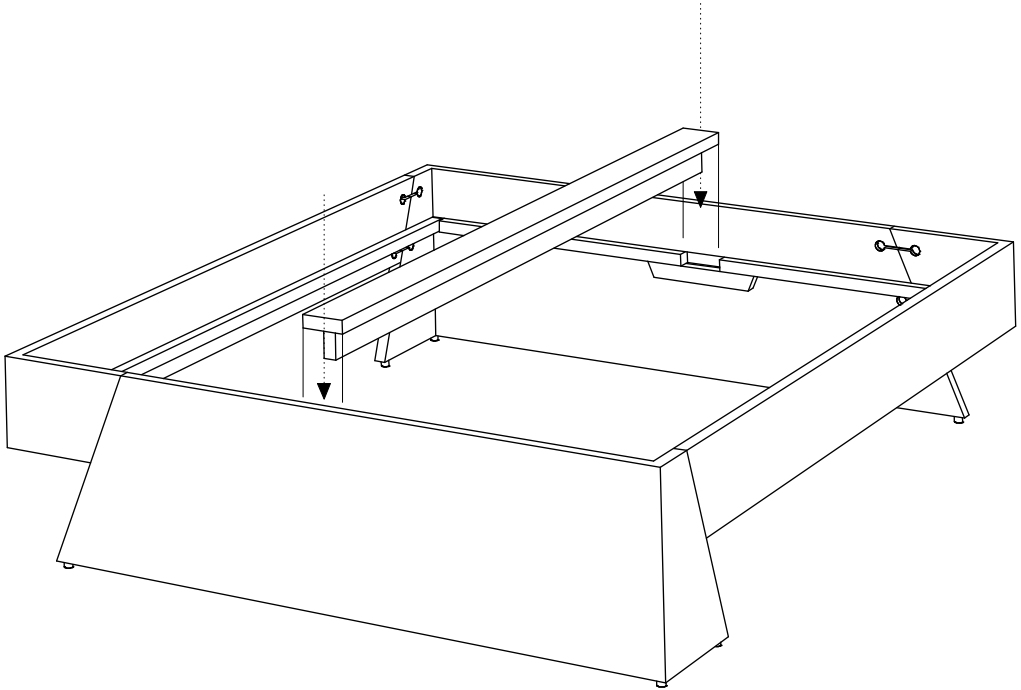

Schritt 2

Mittelholm einsetzen.

Schritt 3

Lattenrost einlegen.

Wenn gewünscht selber mit schrauben fixieren.

Wer sein Kiezbett ölen oder wachsen möchte, dem empfehlen wir die Produkte von **biofarben.de**

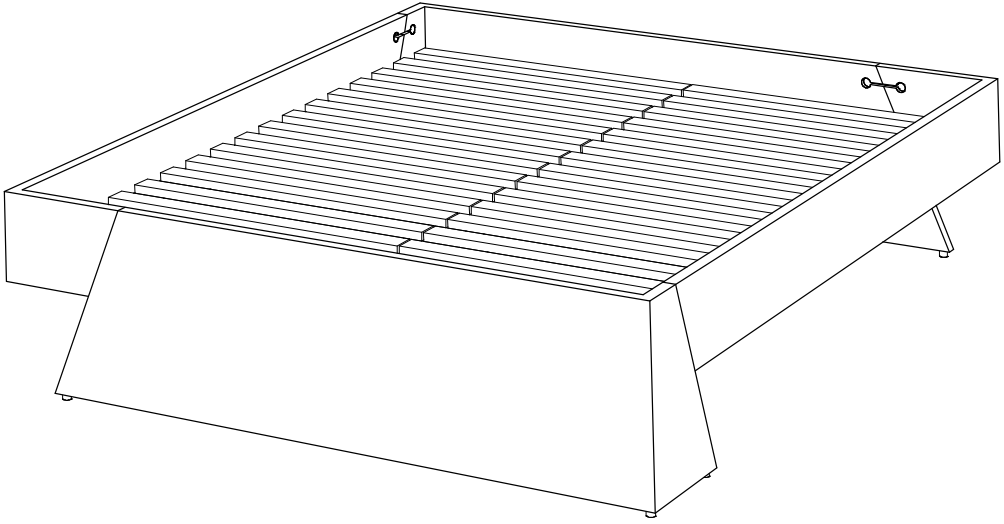

Und jetzt die Schubkästen

Nummerierungen auf den Einzelteilen beachten.

1 2 3 4

Schritt 1

Seitenteile um 240° nach außen klappen

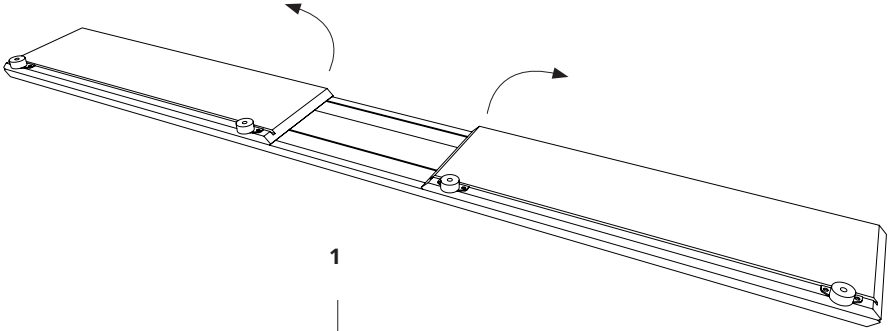

1

2

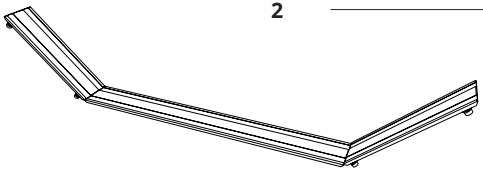

3

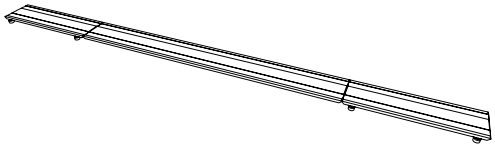

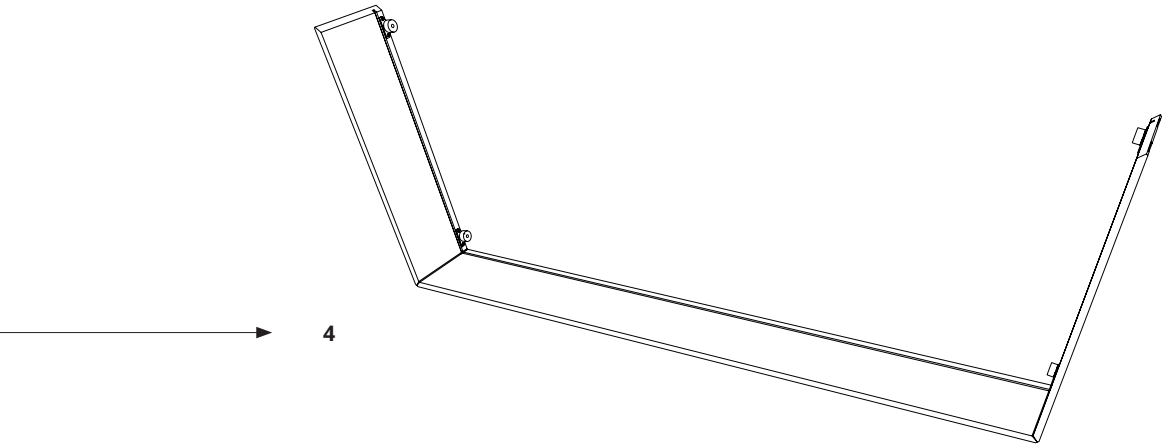
4

Schritt 2

Boden einschieben

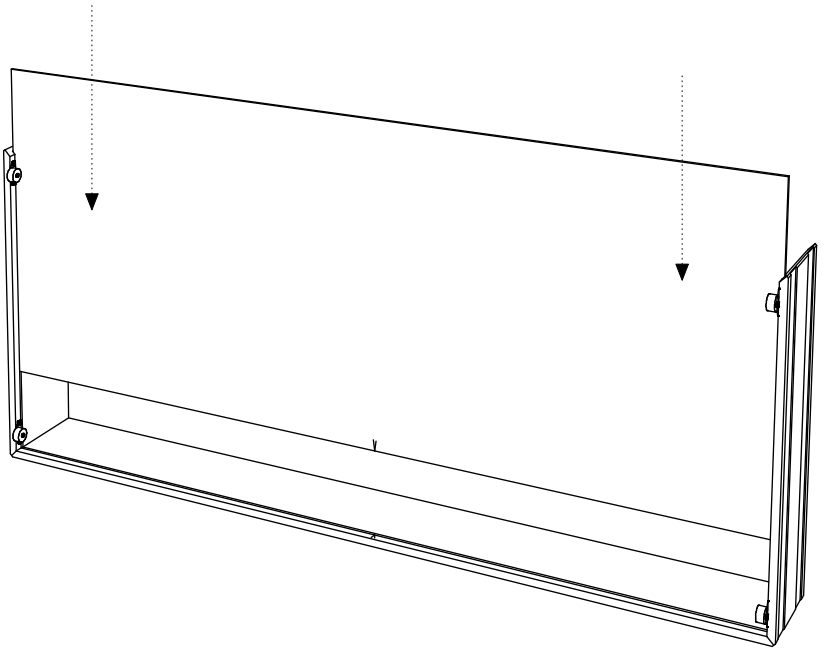

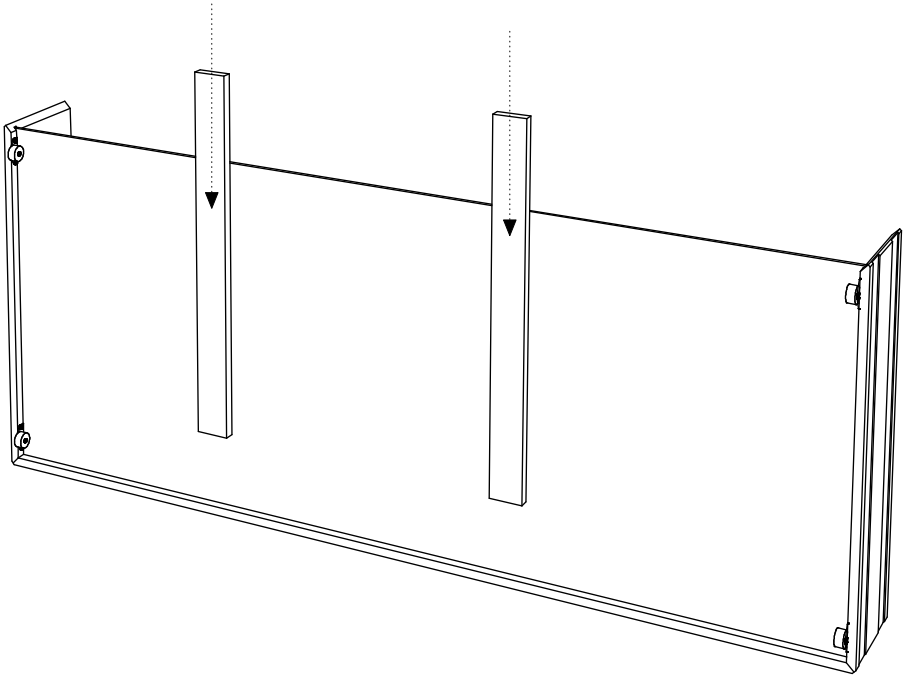

Schritt 3

Stützen einstecken

Schritt 4

Rückwand aufsetzen und arretieren

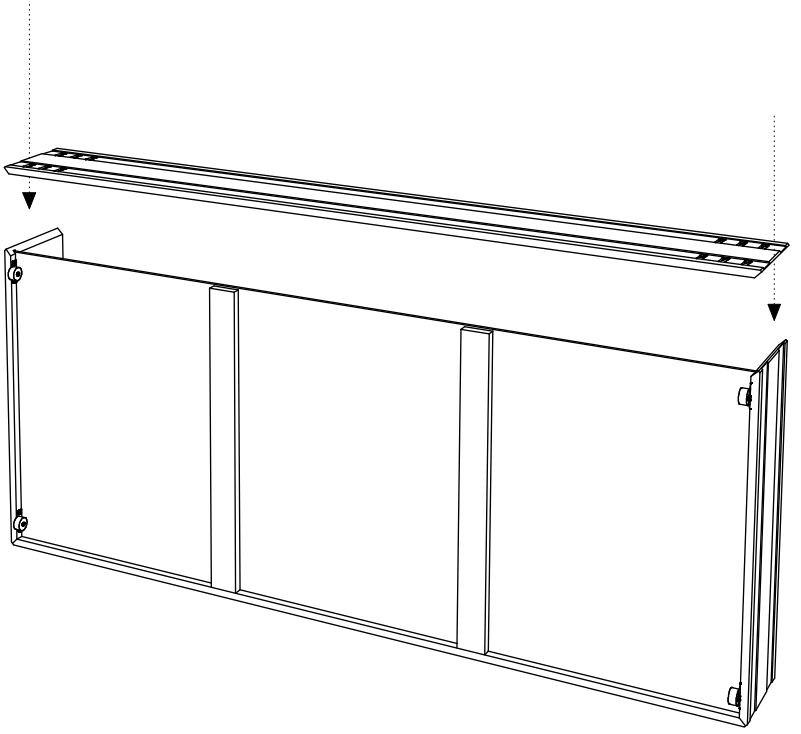

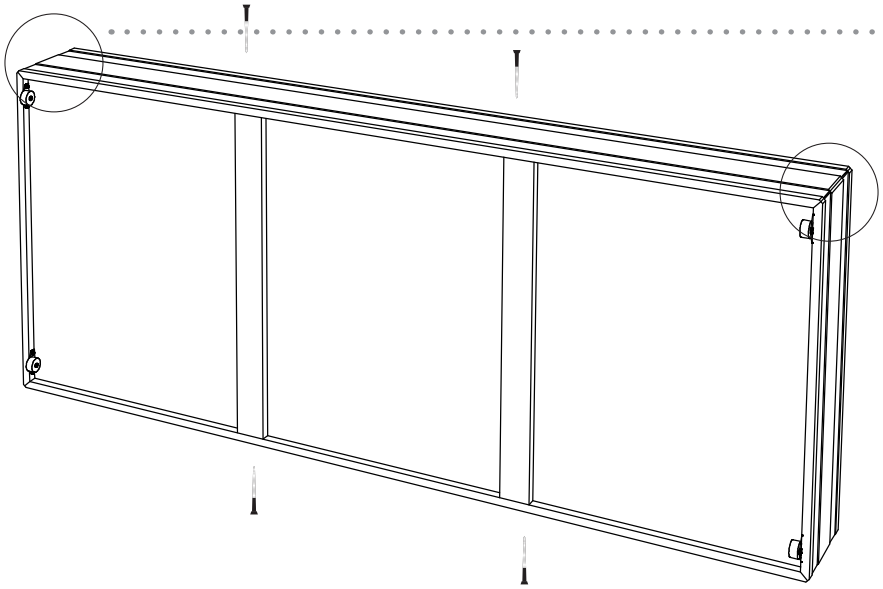

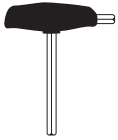

4 Schrauben festziehen

Schritt 5

Kasten auf die Frontblende stellen und mit 5 Schrauben von Innen befestigen

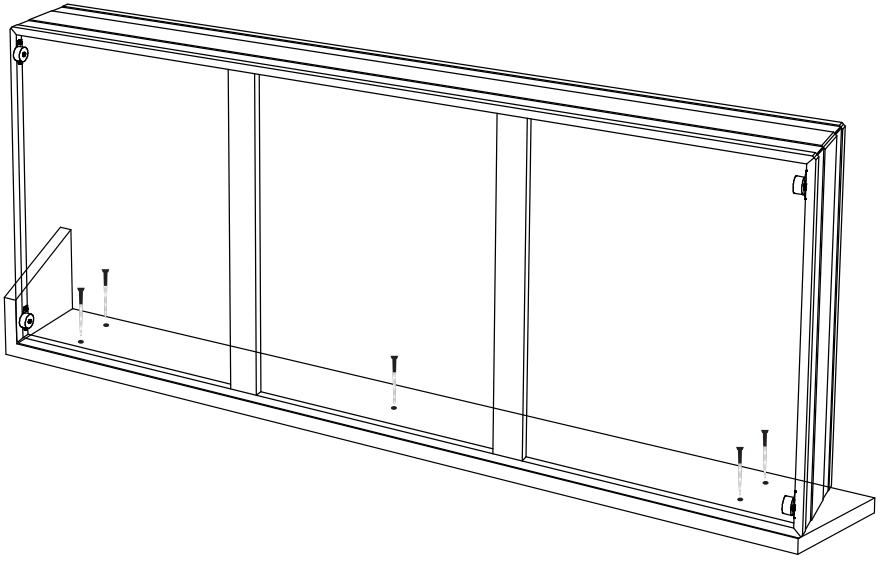

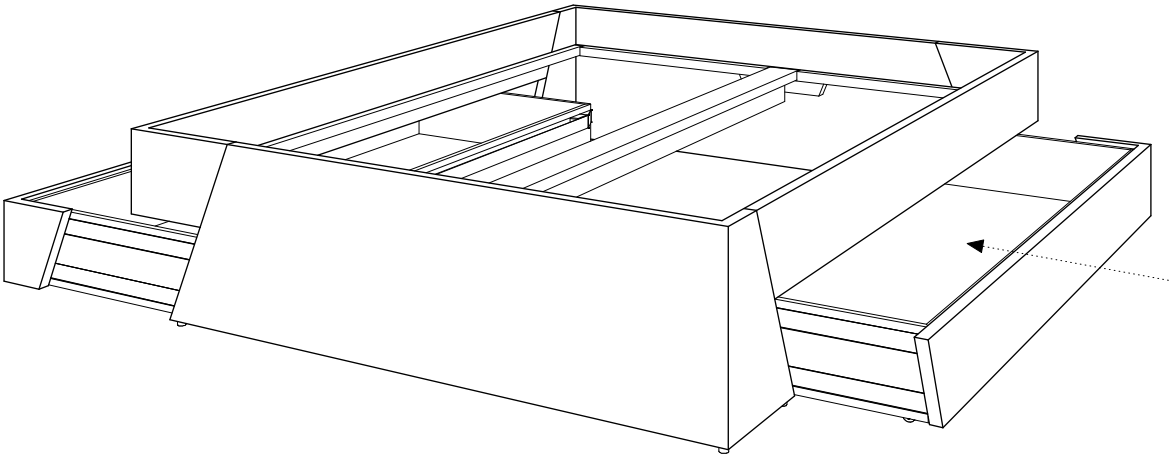

Schubkasten
hinstellen und
einschieben

KIEZ BETT

Ruhig schlafen.

Kiezbett Büro & Showroom

Proskauer Straße 24
10247 Berlin

mail@kiezbett.com
www.kiezbett.com
Telefon: +49 (0) 30 240 322 64

Öffnungszeiten
Do: 14 - 19 Uhr
Fr: 14 - 18 Uhr

Ruf uns gerne an, vielleicht finden wir einen extra Termin für Dich.

Diese Broschüre wurde mit Ökofarben auf Umweltpapier gedruckt.